Mensola a sella SF L 30

Mensola a sella SF L 30 per il collegamento dei profi li di montaggio MS 30/15 e MS 32/20.

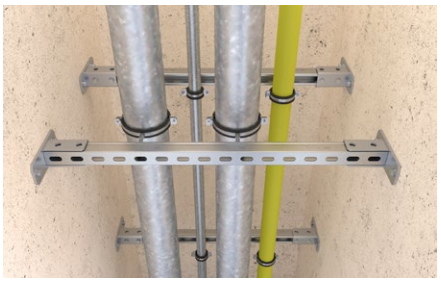

Sbalzo con mensola a sella.

Applicazioni

- Per collegamenti solidi tra profili di montaggio e strutture di supporto.

Vantaggi

- La geometria della mensola a sella SF L consente una facile installazione in fase di connessione con il profilo di montaggio.
- Il design robusto della mensola a sella offre una tenuta sicura per una struttura portante.

Proprietà

- Materiale: acciaio DD11 (materiale n° 1.0332) secondo DIN EN 10111.
- Finitura: zincatura elettrolitica, min. 8 µm.

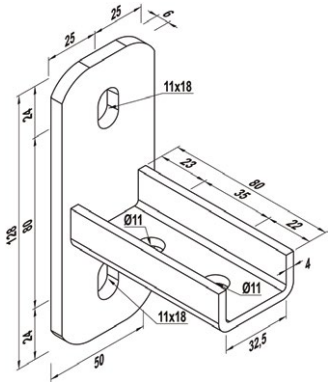

Dati tecnici

Mensola a sella SF L 30

Prodotto	Art.	Adatto per profilo	Confezione [Pz]
SF L 30	518131	MS 30/15, MS 32/20	15