# Elementi di connessione - Staffa angolare FAF in acciaio zincato a caldo

Costruzioni a telaio

Connessione su binari

## APPLICAZIONI

- Elementi di connessione per l'assemblaggio di semplici strutture o telai con binari FUS.
- Particolarmente idoneo per installazioni in locali chiusi in cui è presente un alto tasso di umidità o all'esterno in ambienti corrosivi.

## VANTAGGI/BENEFICI

- I fori negli elementi di connessione li rendono compatibili con il dado FCN Clix P.

## PROPRIETÀ

- **Materiale:** Acciaio S235 JR (materiale n° 10037) secondo DIN EN 10025
- **Zincatura:** Zincatura a caldo min 40 µm secondo DIN EN ISO 1461

## DATI TECNICI

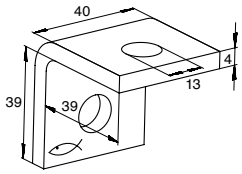


FAF 2 hdg

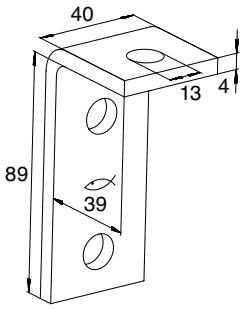


FAF 3 hdg

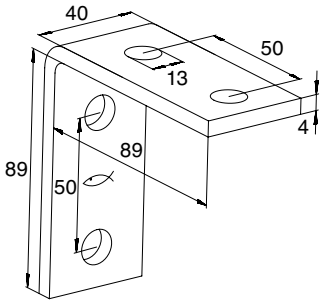


FAF 4 hdg

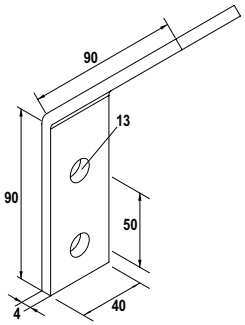


FAF 4/135° hdg

| Prodotto | Art. n° | Spessore [mm] | Confezione [pz] | | |
|---|---|---|---|---|---|
| **FAF 2 hdg** | **547508** 1) | 4 | 25 | | |
| **FAF 3 hdg** | **547509** 1) | 4 | 25 | | |
| **FAF 4 hdg** | **547510** 1) | 4 | 25 | | |
| **FAF 4/135° hdg** | **547511** 1) | 4 | 25 | | |

1) Prodotto disponibile su richiesta. Tempi di consegna da concordare con il personale fischer.