Morsetto a cavallotto per travi in acciaio

Binario su trave in acciaio

APPLICAZIONI

- Il fissaggio su travature in acciaio richiede due morsetti per connessione.

VANTAGGI/BENEFICI

- La geometria del morsetto a cavallotto consente il fissaggio senza fori o saldature
- Le diverse lunghezze del morsetto a cavallotto permettono il fissaggio in molte travi standard
- La forma del morsetto a cavallotto consente il semplice aggiustamento della connessione del profilato

PROPRIETÀ

- **Materiale piastra / Collare U-bolt:** Acciaio S235 JR (materiale n° 10037) secondo DIN EN 10025
- **Materiale dado esagonale:** Classe di resistenza acciaio 8
- **Zincatura:** Zincatura a freddo, min 5 µm

DATI TECNICI

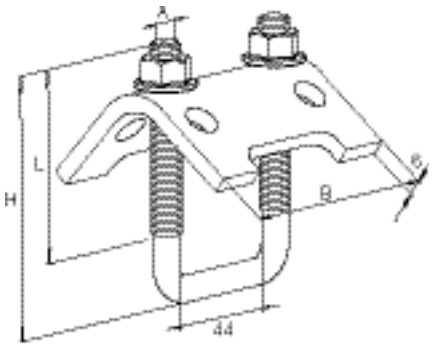

Prodotto	Art. n°	Per profilo	Filettatura A	Larghezza B B [mm]	Altezza H H [mm]	Confezione [pz]		Codice EAN
TKR 21 - 42	**504363**	38/40, 21, 41	M 8	79	97	20		4048962062625
TKR 82	**504366** 1)	40/60, 62, 41D	M 10	79	137	20		4048962062632
TKR 124	**504367** 1)	62 D	M 10	79	179	10		4048962062649

1) Prodotto disponibile su richiesta. Tempi di consegna da concordare con il personale fischer.

CARICHI

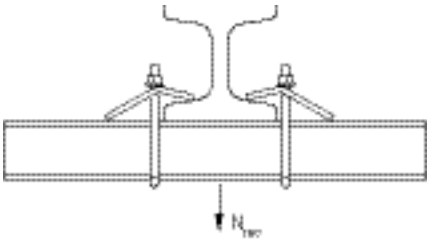

Prodotto	Art. n°	Carico massimo raccomandato (trazione centrale per coppia) N_{rec} [kN]	Coppia di serraggio T_{inst} [Nm]		
TKR 21 - 42	**504363**	5.00	15		
TKR 82	**504366**	10.00	20		
TKR 124	**504367**	10.00	20		